訂番	通知	訂 正 記 事	年 月 日	担当	点検					熱 処 理
										硬度

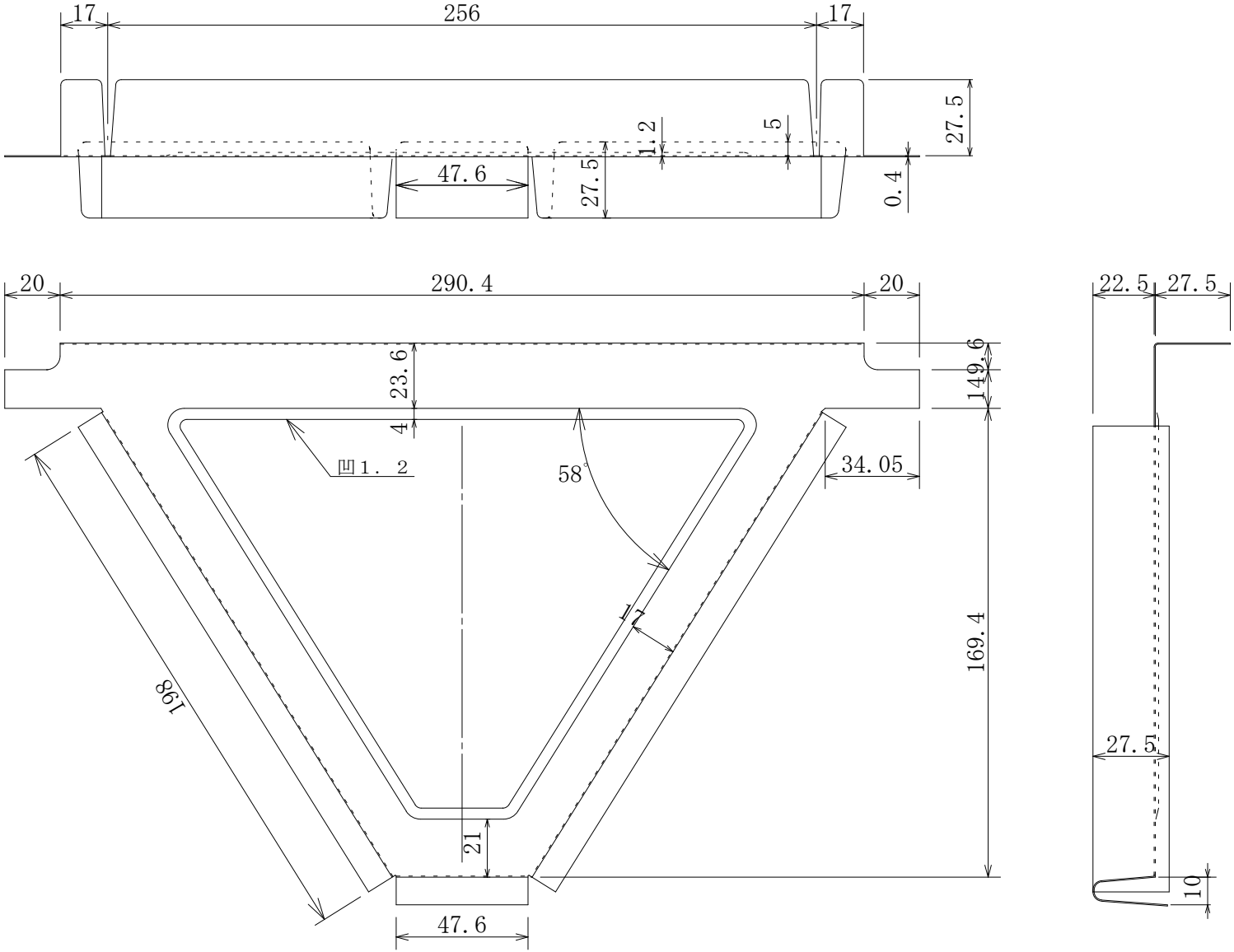

三 角 投 影 法		機 名		承 認	検 図	設 計	製 図
日 付		図 番	333-0204-02	佐野	清野	清野	目黒
尺度	4 : 9	材質	GLCC AZ150 t0.4	素重 Kg			
品名	３３３水止面戸			株式会社佐野庄製作所			