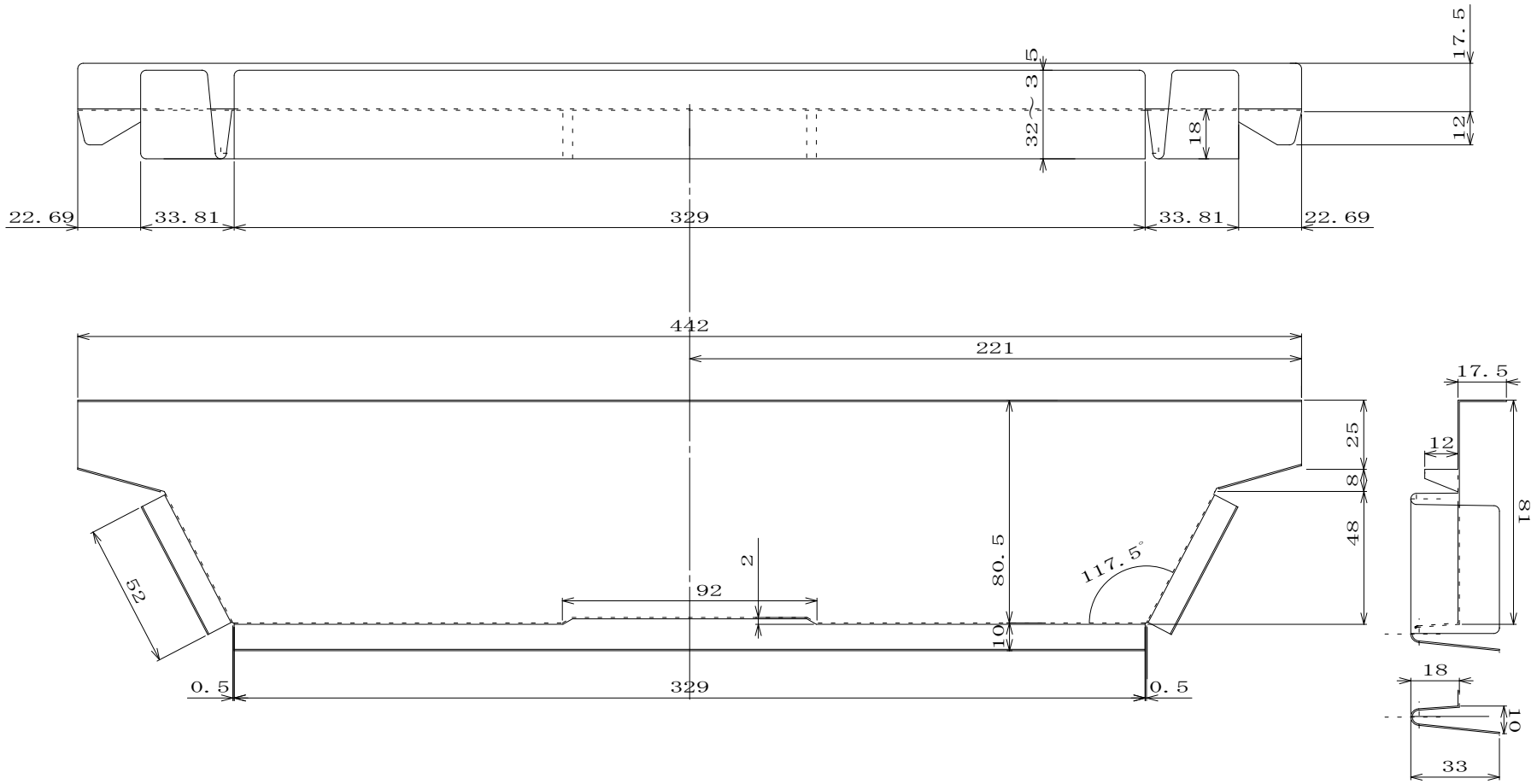

日付	2007.8.20				規格・材質	GLCC AZ150 t0.4	
尺度	3/7	承認	検図	設計	製図		
		佐野	清野	佐野	目黒		
品名	ニュールーフ 水止455					品番	００１４５５
株式会社 佐野庄製作所						図番	SS－００２００３

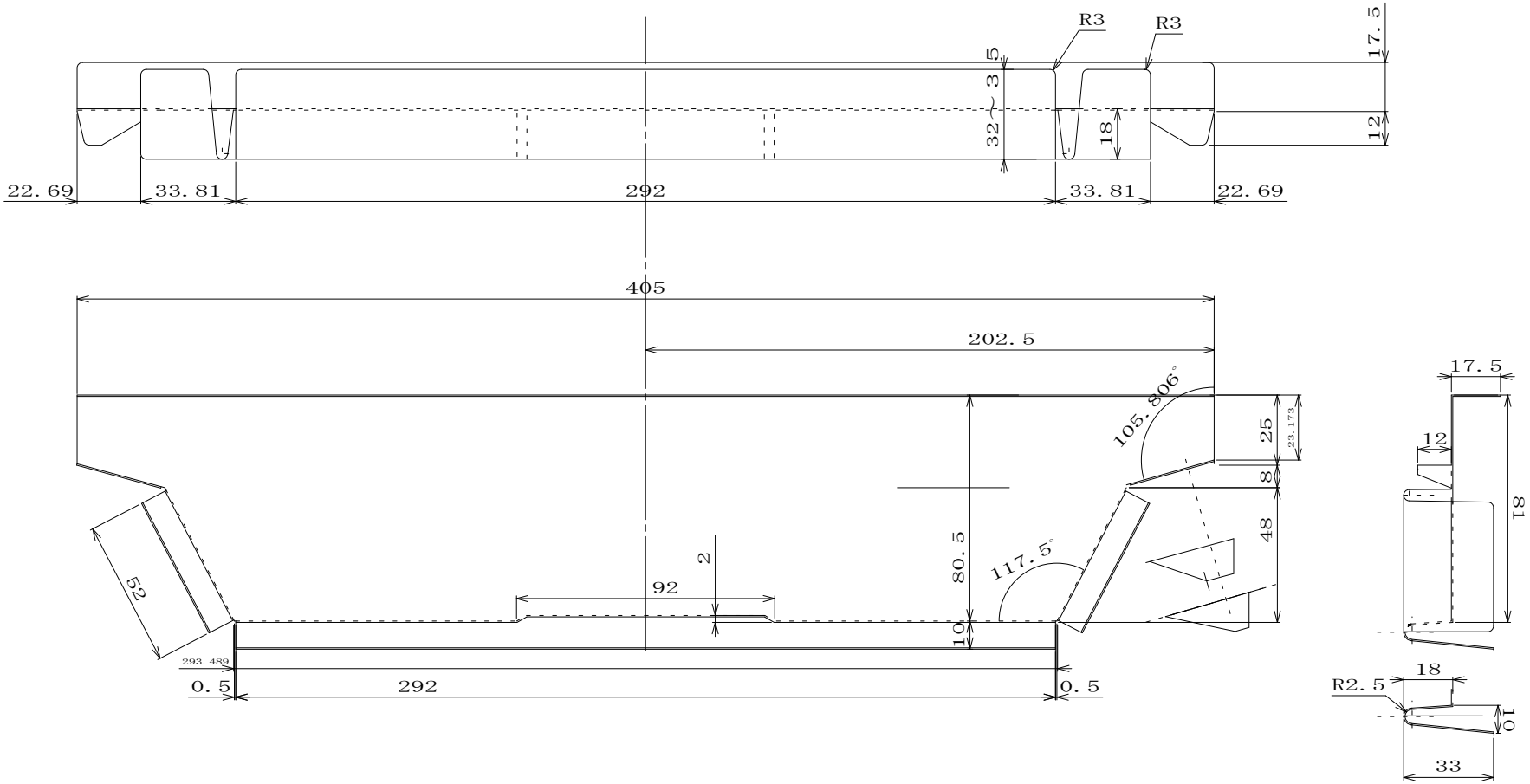

日付	2007.8.20				規格・材質	GLCC AZ150 t0.4	
尺度	3/7	承認	検図	設計	製図		
		佐野	清野	佐野	目黒		
品名	ニュールーフ 水止418					品番	001418
株式会社 佐野庄製作所						図番	SS－002002

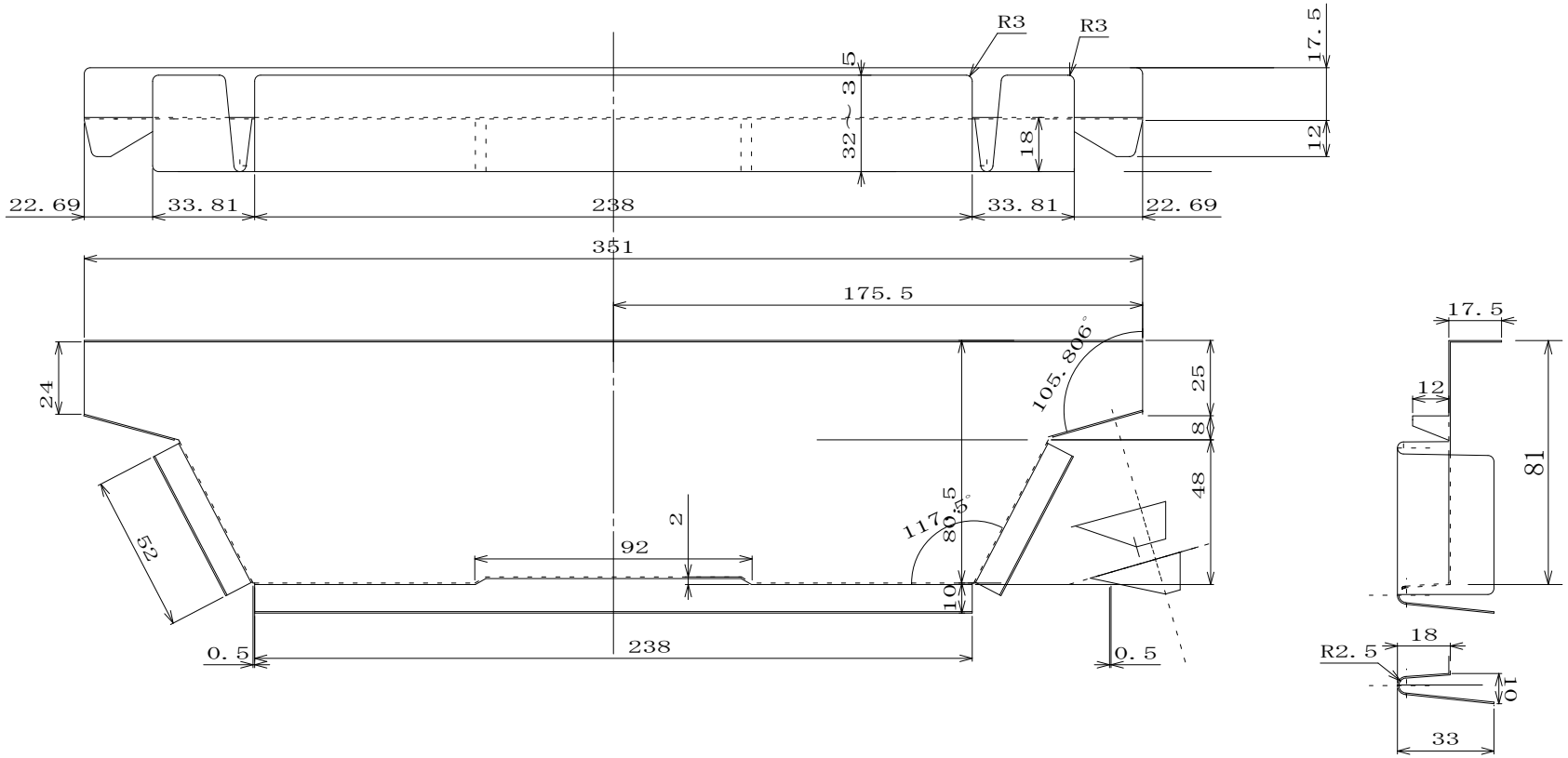

日付	2007.8.20				規格・材質	GLCC AZ150 t0.4	
尺度	3/7	承認	検図	設計	製図		
		佐野	清野	佐野	目黒		
品名	ニュールーフ水止364					品番	001422
株式会社 佐野庄製作所						図番	SS－002022