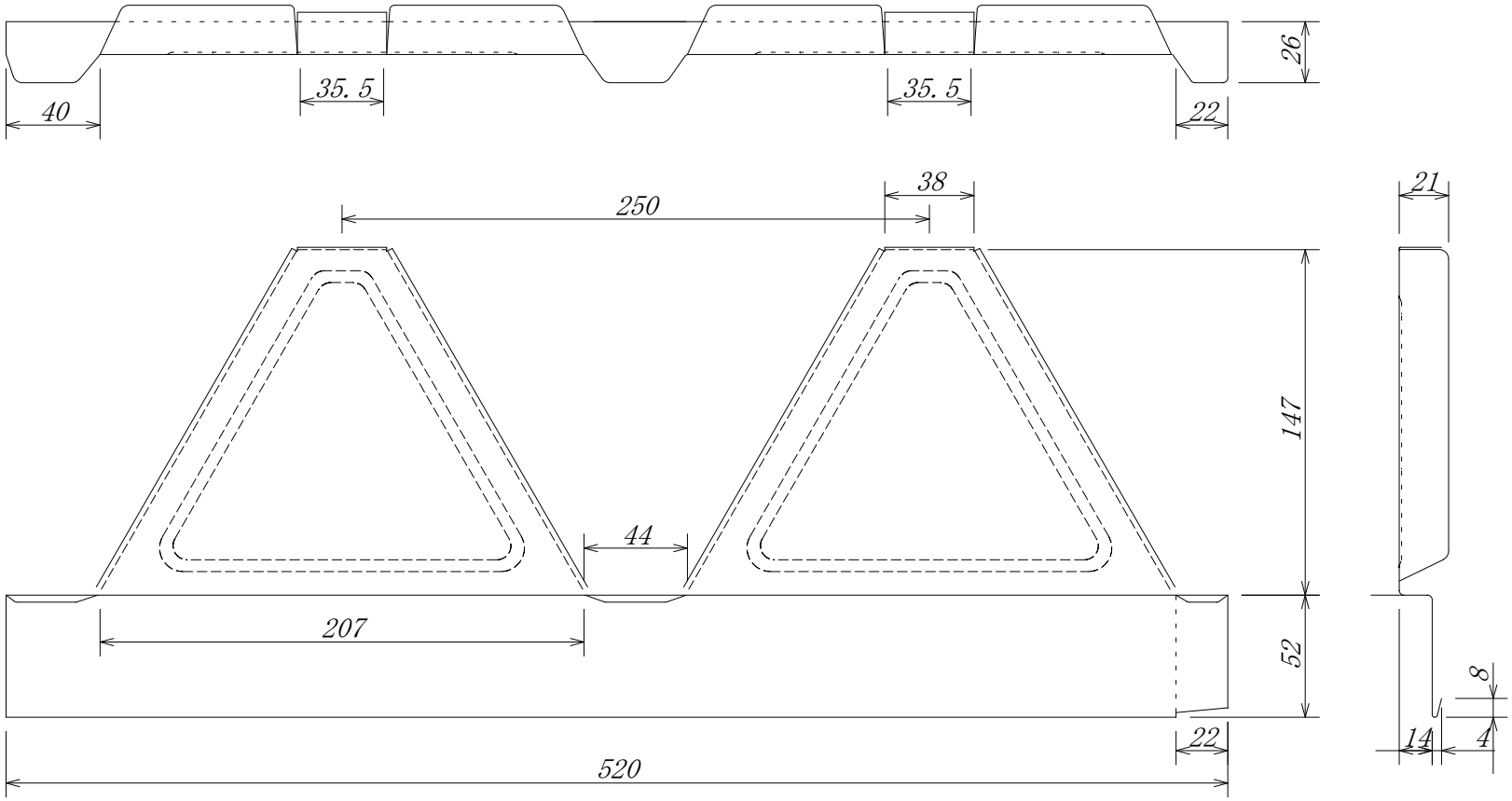

日付	2007.8.20					規格・材質	GLCC AZ150 t0.4
尺度	1/3	承認	検図	設計	製図		
		佐野	清野	清野	佐野		
品名	１５０見切面戸					品番	１５０－１５
株式会社 佐野庄製作所						図番	ＳＳ－０１５０－０１５