訂番	通知	訂正記事	年月日	担当	点検							熱処理
												硬度

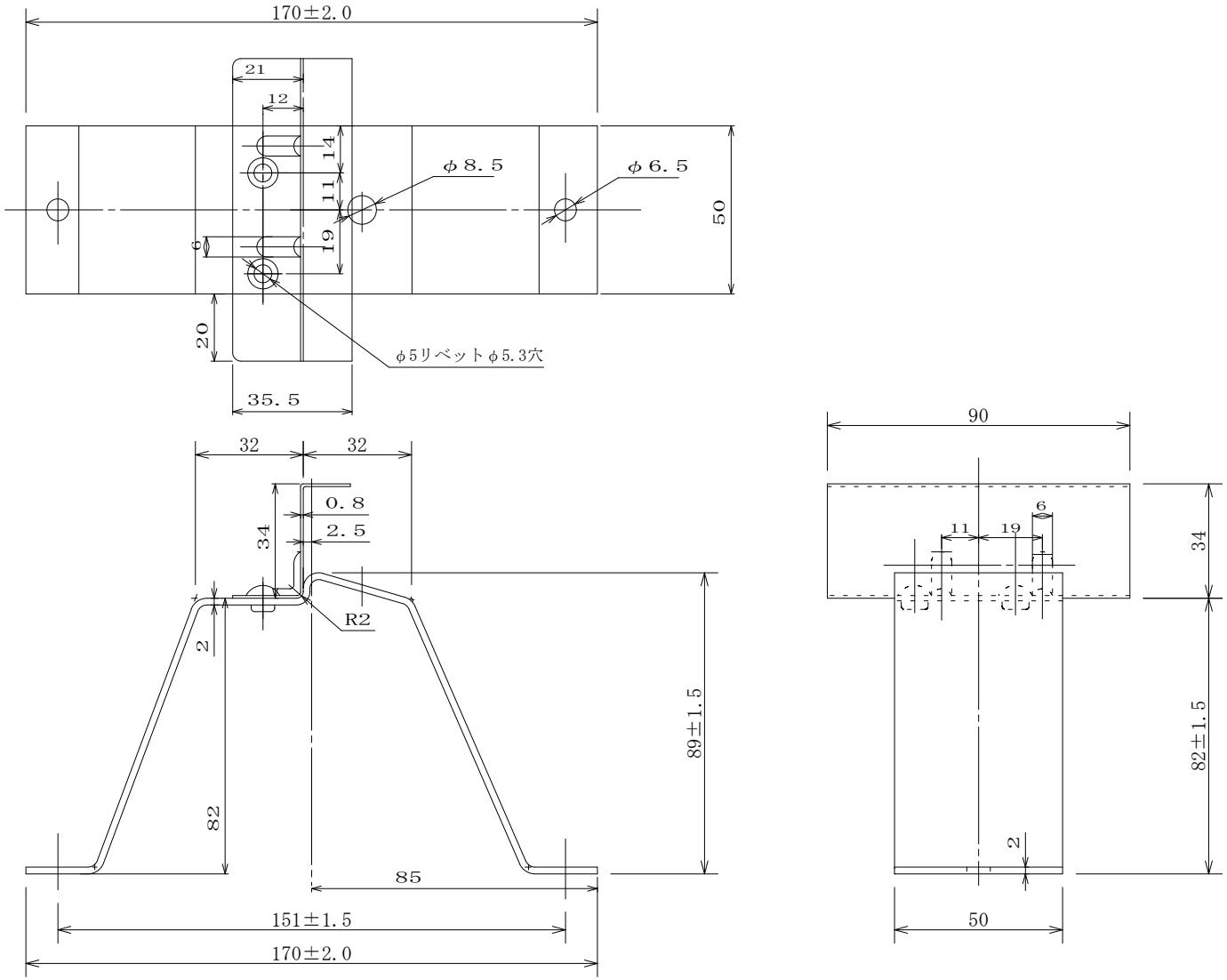

三角投影法				承認	検図	設計	製図
機名				佐野	清野	清野	目黒
尺度	1：2	材質	SGHC Z12 t2.0	素重	Kg		2013-4-12
品名	ニュールーフ３重葺フレーム			株式会社佐野庄製作所			
図番							