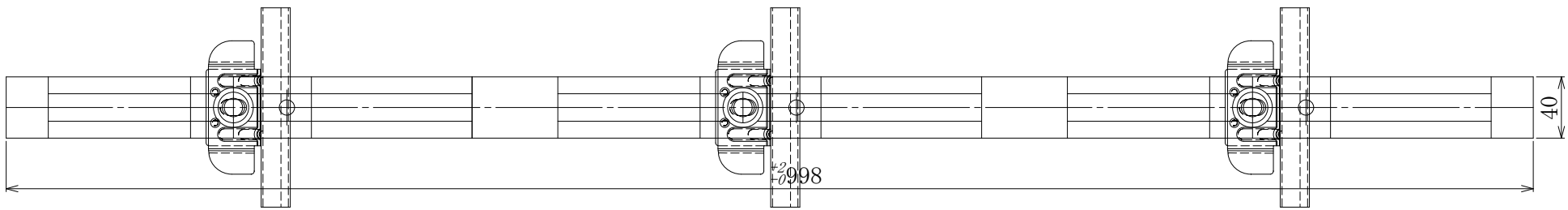

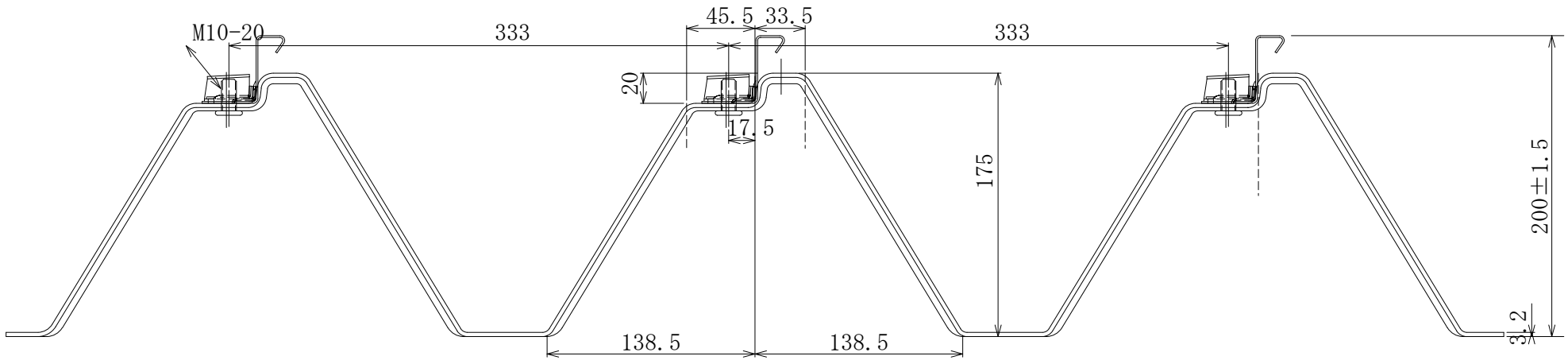

符号	品名	員数	表面処理	材質
1	ウェルドボルト M10*19	2	クロメート	SWRM 10KM12相当
2	ハネ付補強吊子	2		SGHC Z12 t1.2-1.6
3				

材質	SGHC Z12	板厚	t3.0～t3.2		品名	３３３タイトフレーム
熱処理		尺度	1/4			
硬さ		日付	2007/3/27			
表面処理		承認	検図	製図		株式会社 佐野庄製作所
		佐野	清野	佐野		